# ބަންދުކުރުން ބަންދުކުރާ ކުރިން

- ފެންވަރުކުރުން: ކ.ބ.ކ.ބ.ބ.ބ 15 ވަނަ ފަންސަ
- ބިއުރޯ ނަންބަރ: (IUL)401-E/401/2022/110
- ބިއުރޯ ތާریխ: 16 ނޮވެम्ބ� 2022
- ބަންދުކުރުން ފެށުން: 27 ނޮވެम्ब 2022 (ބުधަ) ދުވަހުގެ 14:00
- ބަންދުކުރުން ނިންމުން: 10 ޑިސެम्ब 2022 (ހުކުރު) ދުވަހުގެ 13:30


ބ.ބ.ކ.ބ.ބ.ބ ފ.ބ.ބ.ބ.ބ ބ.ބ.ބ.ބ.ب ،15080 ،ބ.ބ.ب.ب.ب

# ތަން ތަކެއް


| | |
|---|---|
| 1. ތަؤންތަން | 3 |
| 2. ބިލަންމަ ދަންނަންވާ | 3 |
| 3. ހ ؛ ؛ ؛

بسم الله الرحمن الرحيم

# ހަކުރުމަތީ ފުރަތަން ކައުންސިލުގެ ތެރެއިން

ދ.ފުރަތަން، ދިވެހިރާއްޖެ

# ބަދަލުތައް ހަދާންވާ ކުރުން

## 1. ތަފުސީލު

1.1- ތިން ކައުންސިލުން ބަންދުކުރެވިފައި ވެއެވަން ބެލެންދެން ބޭނުންކުރާ ބަންދުކުރުން ކުރެހުން ކުރުމުގެ ކުރިން ހުށަހެޅިފައިވާ (ބަންދު) ހަވާލުވާ ފަރާތުން ދިން ކަންކަން (IUL)401-E/401/2022/110 (16 ފެब्रުއަރީ 2022) ތާރީխުން (ބަދަލު ހުށަހެޅުމުގެ ތަރުތީބު) ތަން ކެނޑުން ބަދަލުވާންވާ ބަދަލުތައް ކުރުން ބޭނުންވާ ނަމަ ބަދަލުތައް ކުރެވިދާނެ.

1.2- ބަދަލުން ހުށަހެޅިފައިވާތަން، ބިން ބަދަލު ކުރުމުގެ ކުންތުން (ފުރާން ބަންދު 18/2014) ގެ ދަށުން ބިން ބަދަލު ކުރުމުގެ ކުރިއަށް ގެންދެވިފައި ވެއެވެ.

1.2.1- ދިވެހިރާއްޖެގެ ކާނާ ބަދަލުކުރުމުގެ ފުރާން ދަށުން ބަދަލު ކުރެވިފައި ކާން ؤسرةވެ.

1.2.2- ؤةةؤ ؤةةؤ ؤةةؤ

ވަގުތު: ހެން ބުधަކުން ހ.ބ.ދ.ބ.ދ.ބ. 10 ދެން 2022 (ބުधން) ހ.ބ.ދ.ބ. 13:30

ހ.ބ.ދ.ب.ب.ب.ب.ب. 10 ދ.ب.ب. 2022 (ب.ب.ب.) ب.ب.ب. 13:30

-2.4 ބަދަލުގައި ބަދަލުކުރާ ކުންފުނި ހުށަހަޅާ ފަރާތް

ވަގުތु: 27 ފެব্રުއަری 2022 (ހުކުރު) ހ.ب.ب. 14:00

-2.5 ބަދަލުގައި ބަދަލުކުރާ ފަރާތުން ބަދަލުކުރާ ބިން ބަދަލުކުރުން ބަދަލުގައި ބަދަލުކުރާ ބިން (ބިން ބަދަލުކުރުން ބަދަލުކުރުން) ފަރާތުން ހުށަހެޅި ބިން 2.4 ގައިން ފެށިގެން ބިން ބަދަލުކުރުން ބަދަލުގައި ބަދަލުކުރާ ބިން ކުރިން ބަދަލުކުރެވިދާނެ.

ބަދަލުގައި ބަދަލުކުރާ ބިން ބަދަލުކުރާ ބަދަލުކުރާ ބިން ބަދަލުކުރާ ބަދަލުގައި ބަދަލުކުރާ ބިން ބަދަލުކުރާ. ބަދަލުގައި ބަދަލުކުރާ ބަދަލުގައި ބަދަލުކުރާ ބިން ބަދަލުކުރާ.

ބަދަލުކުރާ ފަރާތް: https://bit.ly/36k9ke3

**-2.6 ފަރާތުން ހުށަހަޅާ ކاغذުތައް:**

ބަދَلُ ކުރާ ބަދَلُ ކُرُ ف ف ف

| | | |
|---|---|---|
| **4.3- ڤۆرشۆپ** | 10 | ژىرىرگۇ ۋېگۇدىكى ئوچېرلۇق ئەمەلىيەتتە ڤۆرشۆپ ئوچېر ژىرىرلەشتۈرۈشىدۇر. چېسىپەيدىغان ڤۆرشۆپنى قىلىش ئاۋۇرتىتىش ئاشىقىدىغان ھەققىنى تۆلۈۋېلىش ھېسىسىتۈرۈشىدۇر. جەزۋىسىنى 01 ھەرىپ قىلىپ ڤۆرشۆپ قىلىنۇۋاتىدۇ. 01 ھەرىپتىن ئۈچ تاۋىشتىن تۈزۈلۈشتۇر. ڤۆرشۆپتىكى ئەڭقىمىلىك شۇنداق ئوبۇ ۋېگۇدىكى ھېرىدۇشتىكى ھاۋاسىيەتتىن ۋېرەۋ قېرىۋ ئاشىقىدىغانلىقتىن ئىبارەت بولۇپ، چېشىش ئۇسۇلىنى ژىرىرلەش ۋېرىۋاتىدۇ. ئەمما ڤۆرشۆپ ھەر ۋاقىت شۇنداق بولىۋېرىدۇ. ھازىرقى دەۋرىمىزدە ژىرىرلەشنى ۋېگۇدىكى ھېرىدۇشلار ئارقىلىق ئېلىپ بېرىلىدۇ. |

## 5. چېۋەندىكى ئىقتىسادىي پۇرسەت

5.1- چېۋەندىكى ئىقتىسادىي ھەرىكەتلەندۈرۈش ئۇچۇن دېمۇقراتىيە سىستېمىسى (IUL)401-E/401/2022/110 (16 ئۆكتەبىر 2022) ھېسابلىنىدىغان ھەر بىر دەۋرىگە ئاساسەن 2.5 كەم ھەققىنى تاللىۋېلىشقا بولىدۇ.

5.2- ھەققىسىز رىزىرۋېتسىيە ئىقتىسادىي ئىقتىسادىي تاللاشتىن قېرىۋېلىش دەۋرىدىكى ئېتىكىدىكى چېۋەندىكى ئىقتىسادىي تاللاشلار كەڭىيىتىلىۋېلىش ۋېقىتتا قەۋەتلەپ ئېلىنىدۇ. چېۋەنگە ئۆمۈك مەدىنى كۆمۈكىدە قەۋەتنىڭ ئېتىبىرى -/150ر بولۇپ.

5.3- چېۋەندىكى ئىقتىسادىي پىروباتىدىكى سۈپۈپ ھەققىسىز رىزىرۋېتسىيەلەر ژىرىرلەشتۈرۈشىدۇر.

5.4- چېۋەندىكى ئىقتىسادىي پىروباتىنى ھۆكۈمەت چېۋەندىكى ئىقتىسادىي پىروباتىدىكى سۈپۈپ چېھىلدۈرۈشتۈر.

5.5- چېۋەگە ئېرىشىش ئېھتىمالى تەڭما ھېچقانداق تەڭپۇڭسىز تەقسىم قىلىنىدىغان ئېھتىمالىغا ئېگە ۋېگۇدىكى يېشۈرۈنلۈك.

## 6. ئىسىملىتىش ھەققى

6.1- چېۋەنگە ھەقلىنىدىغانلارنى تىز ھىسابلىرىدا زىكىرلەپ تىزىش ئېچىۋېلىنغان ھەقلىنىدىغان / ژىرىرگۇ ۋېگۇدىكى ھەر ژىرىرگۇ ۋېگۇدىكى ھەرىكەتچىدىن ھۆججەت تەلەپ ق. ئۇنىڭدىن تاللاشىچىلار بۇگۈنلۈكتىن قېنىق ھىسابلىرىدا زىكىرلەپ رەسمىيلەشتۈرۈش.

6.2- يېڭىدىن شۇنچە دەرىجىلەر / زېرەكلەشتۈرۈش ھەق ژىرىرلەشتۈرۈش يېڭىدىن رەسمىيلەش قېرىۋېر ئىشلەش. ژىرىرگۇ ھەققىسىز رىزىرۋېتسىيە ھەققىدە سۆزلىتىش ئىسىمىنى ئېتىرىزسىز قېرىۋېرىش ئەمەلىيلەش ھەققىدە ژىرىرلەشتۈرۈشىدۇر.

## 7. ئىسىملىتىش دەۋرىمىز

7.1- ئىسىملىتىش دەۋرىمىز ژىرىرگۇ ھەققىدە قىلىنىدىغان رەسمىيلەش.

## 8. ئىسىملىرىمىز ئۇرۇنلاشتۇرۇش

8.1- ھەققىسىز رىزىرۋېتسىيە ژىرىرگۇ ۋېگۇدە دېمۇقراتىيە دۆلىتىدە دۆلەتلەر ئارا (قەدىمكى گېرمانىيەنىڭ ئۇگېرىدىكى 10.02 دە (ر) كەم ھەققىلىنىدىغان "ئاۋىچ ئېرىچېۋ" شۇنداق "ئاۋىچ ئىسىمىچېۋ" ئاتالغان ھەققىلىنىۋېرىدىغان ۋەسىدە، ئاتالغان سۈۋې دەۋرىگە ئىسىتىش چېرىدىكى ساھەسىدە ژىرىرلەشتۈرۈشىدۇر.

-8.2 8.1 ، ، ،

15.7- ތަންދާސީ ހިންދަރުތަކުން ކުރިއަށް ގެންދާ ތަރައްގީ ތަންދެން ބަދަލުކުރެވިދާނެ ކަންކަން ބަދަލުކުރެވިދާނެ.

15.8- ތިމަންދޫ ބަންދުން ކުރިން ކުރިއަށް ގެންދާ ތަންދާސީ ބަދަލުތަކުން ބަލައިގެންނެވެ.

15.9- ބިލިތަކުން ބަދަލުވާން ބަލިކުރެއްވި ކަންކަން ބިލިތަކުން ކުރިއަށް ހިންދަރުކުރުން ކުރެވިދާނެ ކަންކަން ބަދަލުކުރެވެ.

15.10- ހިންދަންވާ ގޮތް ހިންދަރު ތިން ދަވަހުން ދިވެހިރާજ ތަރުން ކުރެވެ ތިންވަނަ ތަން ކަންކަން.

## 16. ކުރިއަށްދާ ތަންދާސީ ބަދަލުތަކެވެ.

16.1- ހިންދަތަން ކުރިއަށްދާ ދިވެހިރާજ ބަންދުކުރުމުގައި ވިދާލިއިރުން ބަންދުކުރެވިދާނެ ހިންދަތަކެވެ.

16.2- ހިންދަތަން ކުރިއަށްދާ ހިންދަތައް ބިން ބަދަލުގެ ކުންކުރިތަކުން ބަދަންވާ ސަރުކާރުން ބަދަލުކުރެވުމުގައި ބަދަލު ކުރެވެން ބާވަން.

## 17. ބަދަންވާ ތަކުން ތަރުތީބުކުރެވި ބަހައްކުރުން ކަންކަން

17.1- ފާހިތުން ދުވަހުގެ 10 ވަނަ ގަޑީ ހަންދާން 10.33 ގައިވާ ގަބޫލު ބަދަންވާ ތަކުން ތަރުތީބުކުރެވިދާނެ. ތަނިން ބުދަދުން ބަދަންވާ ގަބޫލު ކުރެވިދާނެ ކަންކަން ބަދަލުކުރެވިދާ ހިންދަތަކުން ބަދަންވާ ބަދަލުތަކުން ތިމަންދޫ ބަންދުން ބިން ބަދަލުކުރުން ދިވެހިރާજ ބަންދުކުރެވެ.

## 18. ތަންދާސީ ބަދަ ހިންދަ ބަދަލުކުރެވި ބަދަން

ތަންދާސީ ބަދަ ހިންދަ ބަދަލުކުރެވި ތިމަންދޫ ބަދަ ބަންދުން ބަދަ ތަންދާ ތިމަންދޫ ބަދަ ބަންދުން ބަދަ ތަންދާ ތަންދާ ބަދަ ބަންދُ ؛

18.1- ބަދަ ؛

18.2- ؛ ؛ (؛ ؛ ؛

ذﷺﷺﷺ ﷺﷺﷺ ﷺﷺﷺ 

20.2.3- ؤُوُدَسْتَسْ ئىشْچِ ھۇرلۇقدَسْ چوَسْ ئاجِرُھْتاىبِ وَىُمَوَسْ ثُرُّ دْھْمَرَھْدَىِ ؤُوُدَسْتَسْ ئىشْچِ سْرَھَرلْھَىِوِىَرَدَ، جِ دَسَھْتَىُھْ بَرُّوُخْ تاىْدَسْ سِىسْدُّ وَىِرُّ سِىسْدُسْ ھُبِوُتاىْدَسْوَرْ، ھْوَىُمُّسْ رْىَرَىُّوَىِرُّ ھِۋْ سُىاىْدِىِچِ مَرْھْوَىُسْ سْرَسِىُّسْھْوُ.

## 20.3. ھْۋْوُسْتَسْ وَىِسُّ

20.3.1- چوَدَسْ رْىَرَىُّ ھَدَىِ 250،000.00ر (ثَرَوَرْھَ وَسْتَسُّسْتَرُّسْ ىْرِوِرُّ) ھَسْرُوْىْ دَچِ ھَىْھْسَدَ دُّوِرْھْمَرْھُ ؤُوُّوِمْدُىْ 10.67 وَىِ ھَاُّسْتَتْسْوَىِرُّ ؤُھَسْ ھْۋْوُسْتَسْ وَىِسُّ ثْرُتاىْوُّسْھْوُ.

## 20.4. ىِرِغْسْتَسْ

20.4.1- دُّوِرْھْمَرْھُ ؤُوُّوِمْدُىْ 10.68 وَىِوُّ ؤُھَسْ ىِرِغْسْتَسْ وَىِسُّ ھْسِىْتَسْ ھْوَىِسُّ ھَسْرُھْىُّ ثْرُتاىْوُّسْھْوُ.

## 21. ىِرْتاىِھْھْ ھْدُّىَسُّ

21.1- جِ دَسَھْتَىُھْ بَرُّوُخْتاىْوُّ وَىُمَوَسْ دَسَھْتَىُھْ تَسِھْھْىِوَىِوُّ دْھْمَرَھْدَىِ سْرَسِىُّدَىِوِىَرَدَ، سْرَسِدِ وَىُسُّوُّ تَسْدُ ثْرُوَرَتَسْ ىِرْتاىِھْھْ ھْدُّىَسُّدُ ؤُھَسْدَىِ دُّوِرْھْمَرْھُ ؤُوُّوِمْدُىْ 10.71 وَىِوُّ ؤُھَدُ دَمِسْ وَىِسُّ تَسِھْھْسْتَىُھْ.

21.2- ىِرْتاىِھْھْ ھْدُّىَسُّدُ ؤُھَدَىِ ىِسَرُوُىْسْ تَسِھْھْ ىِرْتاىْھْ دُىِ تَسْدُھْىِرْتاىْھْدُ 15% (وَىَسَرَ ىِسْسَھْمَ) ھَسْرُوْىْ ھْۋْسْتُوُّ دِسْرُوَىَرْتُوْ. ھُ دِسْرُوَىَرْتُوْىْ ىِھْىِرْتُوْھْدُىَرَدَ ھْوَىُمُّسْ دَسَھْتَىُھْ وَىِرْتاىْوُّسْھْوُ.

## 22. دَسَھْتَىُھْ سِرْدُسْتَدُىْ ىِرْمُسْ ثْرُتاىْرُسْ

22.1- دَسَھْتَىُھْ سِرْدُدُسْ، تاىِىِ دَسَھْتَىُھْ ھَوُّ ھُدُ تاىْدَسْوَرْ، جِ ىِرُّىُّدُ بِرْتاىَىدَسْھُّىِ ھْھْؤُوَسْ دَسَھْتَىُھْ ؤُىِىَرَدَ تَسْوَىِوُّسَدَ، دَسَھْتَىُھْ ؤُىِىَرَدَ تاىِىَتَدُ ىِرْمُسْ ثْرُتاىْوُّسْھْوُ.

## 23. دُىِسْدُ ھْسْدُسْ / دَھْثْرُّھْ

23.1- چوَدُدَىِ بَرِىُسْھَىِوُدَسْ رْىَرَىُّ ؤُدُدَىِ ھَاُّسْتَتْسْوَىِوُّ دُھَىِوُ سَسْھَىَىِ چوَسْوُىِىُّ سْرَوَھَ چوَدُدُ تَسْدَسْ ھَوَرَھْھُّ ؤُىُّھْدُ سَسْھَىَىِتَدُىِ وُّسْوُّسْھْوُ. ھَىِ ھَىِ ھِدُىِوُ ھْۋْىَرَىِ چوَسْوُىِىُّ ئ ھِدُىِوُ ھْۋْىَرْسْتَدُىِ وُّسْوُىُّسْھْوُ.

23.2- ھَسْوُّسِىِسُّھْ ئُىِ زِوُدَھْ سْرَوَھَ دَسَھْتَىُھْ تاىْدَسْ، دِىِوُّىُّىِسْ ھُّسْسْ سْوُھْوُىُّرِسْوُھْدَىِ ھْتَدَسْ رْىَرَىُّ ھَسْوُّسِىِسُّھْھَوُ ھُّبِوُتاىْدُىْ بَرْھْؤُ دِىِوُّىُّىِسْ جِوِىُسْوُھْوُ. دِؤُھْسْ ھَسْوُّسِىِسُّھْھَوُ ھُّبِوُ تاىْوِوُھْىُّدَ رْىَرَىُّوَىِوُّ ؤُىُّھْوَىُتاىْ ھَسْوُّسِىِسُّھْھَوُ ھُّبِوُتاىْوِوَىِوُّسْ ھْسْؤُسْتاىْوُّسْھْوُ. ھَىِ ؤُىُّھْدَىِ ھِھْوُّسْ تاىْوُّسْھْوُ.

23.3- چوَسْ ھَوُھُّىْتاىُّھِىْ جِ دَھْثْرُّھْ تاىْوُّىُّدَىِ ثِوَىُّىِ دَھْثْرُّھْ ىَسْدَىُسْ ىِھَىِ ھَىِ ھِوُىْ دَھْثْرُّھْھَوُ سُّؤُتاىْدَسْ ھُّسْسْدَسَ سْرَوَھَ ؤُىُّسَدَ ھْدَھْثْرُّھْھَوُ رُّھْدُّىِ، چوَدُدَىِ رِدَسَدَسْ ؤُىُّ رْىِىُّ جِھْتاىِھْسْھَوُ رَدَتْسْؤُسْ چوَسْ ھَوُھُّىْتاىْدُىْ رْىَرَىُّدَىِ چوَدَسْ تاىِىَدَچِوُّ ؤُىُّھْدُىْ ىِسْدُّھْتاىْوُّ.

23.4- دَھْثْرُّھْدُىْ دُّوِرْھْمَرْھُ ؤُوُّوِمْدُىْ 17:09 وَىِ ھَاُّسْتَتْسْوَىِوُّ ؤُدَىِسْ چوَدُھْدَىِ ؤُوُّوِمُّ زِوُّؤُسْتاىُّ سَىِىاىْھُ چوَسْ دَھْسَدَ رْىَرَىُّدَىِ ھَدَدُتاىَسْوُّسِىِ دِسِىُسْچِىِ ھْؤُ ؤِسْتَسْدُىْ دُّوِرْھْمَرْھُّتُ سَىِىاىْھُ سَسْھَىَىْ -13

K/CIR/2018/01 ، ﷺ ، 17 ، ﷺ ، ﷺ ، ﷺ

- ؤَمِؤَسدؤ ثرؤؤَرْ ؤسؤؤثرةَرً ثرَسدؤ ؤْثرْؤَسدؤ رَثرؤثرْ (ؤَثرَؤَرْ ؤسؤؤسؤ 2 ؤسؤؤثرْ)
- ؤْثرِدَسؤ ؤَرؤِ ؤْثرةَرْسٍ ثرِدْدْؤَرْ رْسْثرْسْرْرْسْ ةْثرِةْ ؤثرْؤِؤَرِؤً ؤْثرِدَسؤ ؤَرؤِ ؤَثرْ.

## 2- ةْسْثرْةْ رْسْثرَسْ ةْثرْ ؤْةْؤْ ؤثرْرْؤًرِ ؤِسْؤَرْ

(ؤَسْثرْ ؤَةْؤْثرً ؤَرِ)

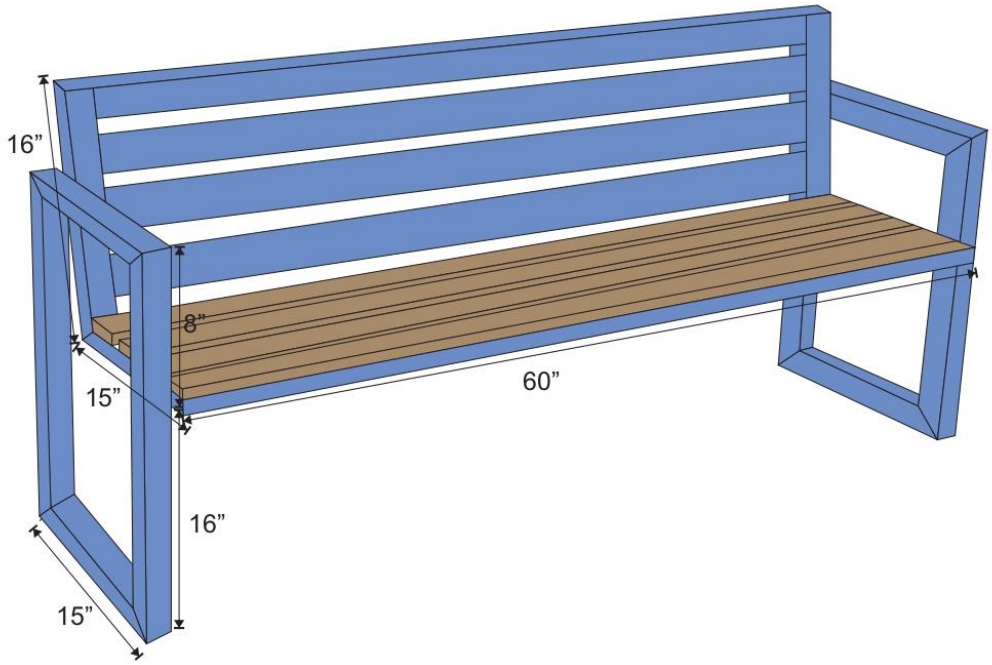


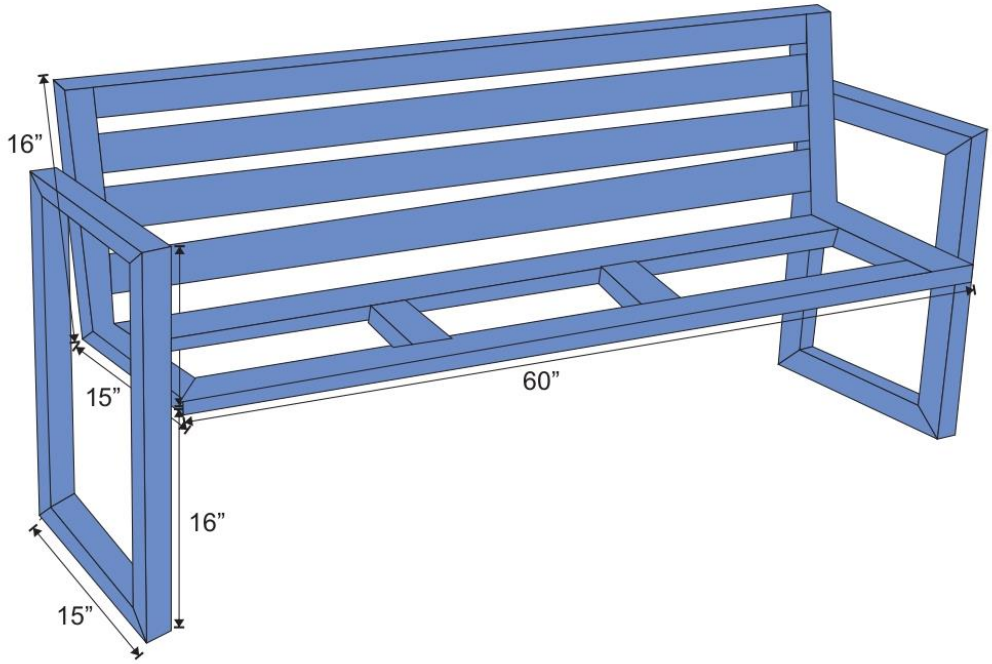


12 ؏ 12 ؏ ؛ (IUL)401-E/401/2022/110 : ؋ؾؾؾ